Государственное автономное профессиональное образовательное учреждение
Свердловской области
«Талицкий лесотехнический колледж им. Н.И.Кузнецова»

Комплект контрольно-оценочных средств по профессиональному модулю

ПМ.03. Выполнение работ по одной или нескольким профессиям рабочих, должностям служащих

специальности

35.02.03 Технология деревообработки

ДОКУМЕНТ ПОДПИСАН
ЭЛЕКТРОННОЙ ПОДПИСЬЮ

Сертификат:
2150C046E71AC3A606E8ACA64E5913D5
Владелец: Ляшок Сергей Иванович
Действителен: с 12.09.2023 до 05.12.2024

Комплект контрольно – оценочных средств по профессиональному модулю разработан на основе Федерального государственного образовательного стандарта по специальности среднего профессионального образования **35.02.03** Технология деревообработки, рабочей программы ПМ. 03 Выполнение работ по одной или нескольким профессиям рабочих, должностям служащих «Станочник деревообрабатывающих станков» и предназначен для оценки освоения обучающимсявида профессиональной деятельности **Разработка и ведение технологических процессов деревообрабатывающих производств** и соответствующих профессиональныхкомпетенций.

Разработчик: Герасимова Наталья Александровна

1. ПАСПОРТ КОМПЛЕКТА КОНТРОЛЬНО-ОЦЕНОЧНЫХСРЕДСТВ

Результатом освоения профессионального модуля является готовность обучающегося к выполнению вида профессиональной деятельности. Разработка и ведение технологических процессов деревообрабатывающих производств и составляющих его профессиональных компетенций, а также общие компетенции, формирующиеся в процессе освоения ОПОП в целом.

Формой аттестации по профессиональному модулю является экзамен (квалификационный). Итогом экзамена является однозначное решение: «вид профессиональной деятельности освоен / не освоен».

Форма проведения экзамена: выполнение кейс-задания (решение профессиональных задач).

2. РЕЗУЛЬТАТЫ ОСВОЕНИЯ ПРОФЕССИОНАЛЬНОГО МОДУЛЯ, ПОДЛЕЖАЩИЕ ПРОВЕРКЕ

Профессиональные и общие компетенции

Таблица 1

Профессиональные и общие компетенции	Показатели оценки результата
ПК 3.1 Организовывать ведение технологического процесса изготовления продукции деревообработки.	Правильная организация ведение технологического процесса изготовления продукции деревообработки
ПК 3.2. Проводить контроль соответствия качества продукции деревообрабатывающего производства требованиям технической документации.	Контроль соответствия качества продукции деревообрабатывающего производства требованиямтехнической документации

Таблица 2

Общие компетенции	Показатели оценки результата
ОК 1. Понимать сущность и социальную значимость своей будущей профессии, проявлять к ней устойчивый интерес.	Проявление интереса к профессии в процессе учебной деятельности и на практике. Участие в мероприятиях, проводимых в рамках специальности.
ОК 2. Организовывать собственную деятельность, выбирать типовые методы и способы выполнения профессиональных задач, оценивать их эффективность и качество.	Рациональное планирование и организациясобственной деятельности. Оптимальный выбор методов и способов решенияпрофессиональных задач в области разработки технологических процессов и проектирования изделий. Объективная оценка своей деятельности по решению профессиональных задач.
ОК 3. Принимать решения в стандартных и нестандартных ситуациях и нести за них ответственность.	Объективная оценка ситуации в соответствии с поставленной задачей. Самостоятельное принятие оптимальных решений встандартных и нестандартных ситуациях. Своевременный контроль и корректировка деятельности в соответствии с нормативной технической документацией.
ОК 4. Осуществлять поиск и использование информации, необходимой для эффективного выполнения профессиональных задач, профессионального и личностного развития.	Отбор профессионально-значимой информации для эффективного выполнения профессиональных задач разработки технологических процессов и проектирования изделий. Получение дополнительной информации для расширения кругозора в профессиональной деятельности и личностного развития.
ОК 5. Использовать информационно-коммуникационные технологии в профессиональной деятельности	Рациональное использование информационно-коммуникационных технологий для научной организации своего труда в сфере профессиональной деятельности.
ОК 6. Работать в коллективе и команде, обеспечивать её сплочение, эффективно общаться с коллегами, руководством, потребителями.	Выбор методов и способов решения задачи профессионального и личностного развития, заниматься самообразованием, осознанно планировать повышение квалификации.
ОК 7. Брать на себя ответственность за работу членов команды (подчиненных), результат выполнения заданий.	Отслеживание и анализ инноваций в области деревообрабатывающих производств возможность использования новых разработок имеющих экономический эффект.
ОК 8. Самостоятельно определять задачи профессионального и личностного развития, заниматься	Отбор профессионально-значимой информации для эффективного выполнения профессиональных задач разработки технологических процессов и проектирования изделий.

самообразованием, осознанно планировать повышение квалификации.	Получение дополнительной информации для расширения кругозора в профессиональной деятельности и личностного развития.
ОК 9. Ориентироваться в условиях частой смены технологий и профессиональной деятельности	Рациональное использование информационно-коммуникационных технологий для научной организации своего труда в сфере профессиональной деятельности.

Иметь практический опыт

В результате изучения профессионального модуля обучающийся должен:

иметь практический опыт:

- разрабатывать документацию, использовать информационные профессиональныесистемы;
- разрабатывать технологические процессы деревообрабатывающего производства;
- реализовать технологический процесс;
- эксплуатировать технологическое оборудование;
- осуществлять контроль ведения технологического процесса;
- проводить анализ возникновения дефектов и брака продукции с разработкоймероприятий по их предупреждению;
- анализировать результаты деятельности подразделения;
- участвовать в организации экологически безопасной деятельности подразделения;

3. ФОРМЫ ПРОМЕЖУТОЧНОЙ АТТЕСТАЦИИ ПО ПРОФЕССИОНАЛЬНОМУ МОДУЛЮ

Элемент модуля	Форма контроля и оценивания	
	Промежуточная аттестация	Текущий контроль
МДК.03.01 Станочник деревообрабатывающих станков	Экзамен	Контрольное тестирование
УП.03. Производственная практика	Дифференцированный зачет	Защита практических работ

3.1. Материалы текущего контроля

Вопросы к контрольной работе по дисциплине «Станочник деревообрабатывающих станков»

1. Круглопильные станки, виды назначение, устройство, приемы работы.
2. Способы пиления древесины. Инструмент для пиления, его назначение.
3. Виды столярных соединений их конструкция.
4. Ленточнопильные станки – виды, назначение, устройство, приемы работы
5. Фуговальные станки – виды, назначение, устройство, приемы работы.
6. Рейсмусовые станки.
7. Четырехсторонние продольно-фрезерные станки, назначение, устройство, приемы работы.
8. Общие сведения о деревообрабатывающих станках.
9. Фрезерные станки, виды, назначение, устройство, приемы работы.
10. Шипорезные станки – виды, назначение, устройство, приемы работы.
11. Сверлильно-пазовальные станки.
12. Долбежные станки.
13. Круглопильные станки, устройства, назначение, порядок эксплуатации.
14. Продольно-фрезерные станки, назначение, устройство и порядок работы на

фуговальных станках.
15. Рейсмусовые станки, назначение, устройство и порядок работы.
16. Четырехсторонние станки, устройство, назначение, порядок работы.
17. Шипорезные станки, назначение, устройство, порядок работы.
18. Сверлильно-пазовальные станки, устройство, назначение, порядок работы.
19. Шлифовальные станки, устройство, назначение, порядок работы.
20. Комбинированные станки, устройство, назначение, порядок работы.
21. Способы строгания, механизированное строгание.
22. Универсальные станки, назначение, устройство, порядок работы.

Контрольное задание «Маятниковый круглопильный торцовочный станок ЦМЭ-3»

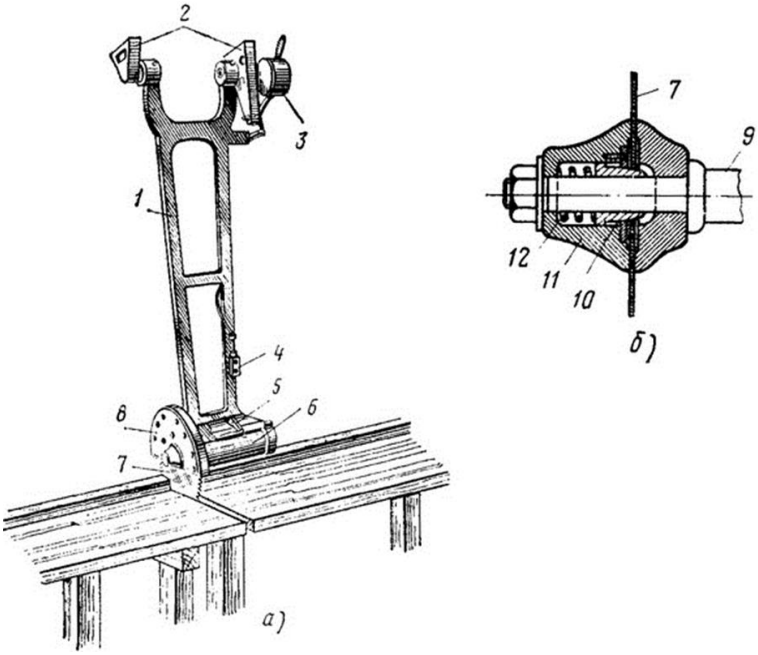

Перечислите названия элементов и узлов маятникового круглопильного торцовочного станка ЦМЭ-3:

_____
_____
_____
_____
_____

а — общий вид, б — схема крепления пильного диска на валу; 1 — рама, 2 — кронштейн, 3 — противовес, 4 — кнопочный переключатель, 5 — ручка, 6 — электродвигатель, 7 — пильный диск, 8 — предохранительный кожух, 9 — пильный вал, 10 — центрирующая коническая втулка, 11 — зажимный фланец, 12 — пружина

Контрольное задание «Четырехсторонний строгальный станок»

Укажите из предложенной кинематической схемы четырехстороннего строгального станка его основные части и элементы.

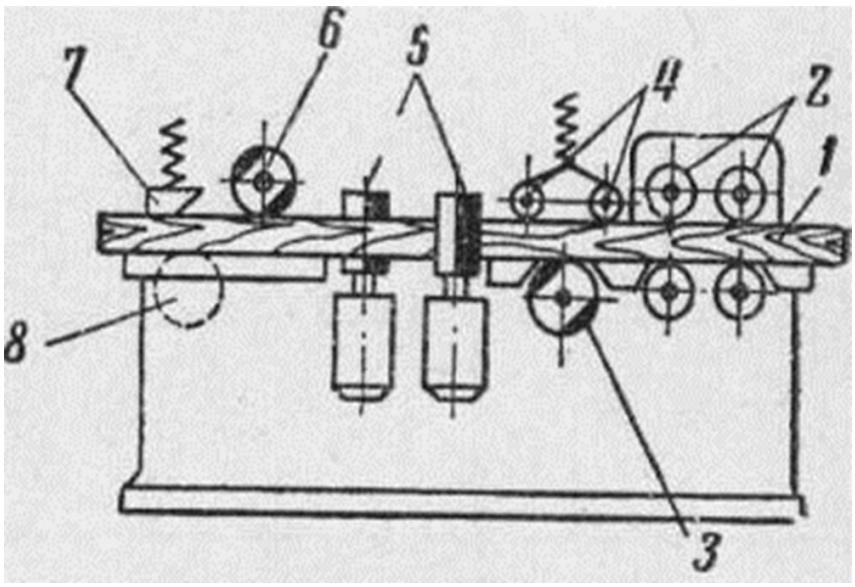

1 — обрабатываемая доска; 2 — подающие вальцы; 3 — нижний ножевой вал; 4 — прижимные вальцы; 5 — вертикальные шпиндели; 6 — верхний ножевой вал; 7 — прижимной башмак с пружиной; 8 — место пятого ножевого вала

Контрольное задание «Фрезерный одношпиндельный станок Ф-4»

Назовите части, элементы и детали фрезерного одношпиндельного станка Ф-4, отмеченные цифрами:

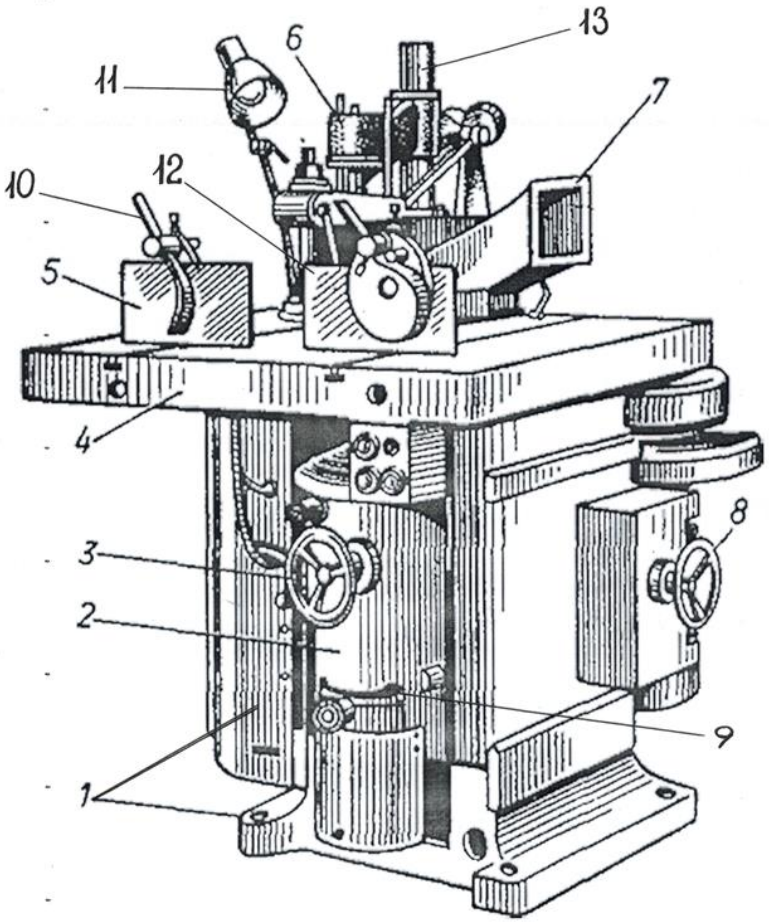

Фрезерный одношпиндельный станок Ф-4:
1 – станина; 2 – суппорт; 3 – маховичок подъема шпинделя (маховичок установки суппорта шпинделя по высоте); 4 – стол; 5 – съемные направляющие линейки; 6 – кронштейн с откидным подшипником; 7 – приемная (эксгаустерная) воронка; 8 – маховичок для натяжения ремня (маховичок натяжного устройства электродвигателя); 9 – электродвигатель; 10 – верхнее прижимное устройство; 11 – лампа; 12 – ограждение; 13 – шпиндельная насадка.

Тестовое задание «Устройство токарного станка по дереву»

1. **Какую форму приобретает заготовка в результате обработки на токарном станке:**

а) форму призмы;
б) форму пирамиды;
в) форму куба;
г) форму тела вращения

2. **Для чего служит передняя бабка токарного станка:**

а) для передачи вращательного движения;

б) для установки заготовки;
в) для закрепления заготовки и передачи ей вращательного движения;
г) для крепления заготовки

3. **Для чего служит задняя бабка токарного станка:**

а) для поддержания заготовки;
б) для закрепления инструмента;
в) для поддержания и закрепления заготовки;
г) для закрепления заготовки

4. **Как называется рабочий вал передней бабки токарного станка:**

а) ось;
б) стержень;
в) шпиндель;
г) вал

5. **Опорой режущего инструмента служит:**

а) ручник;
б) подручник;
в) перемычка;
г) трезубец

Итоговое тестовое задание «Деревообрабатывающие станки»

1. **Деревообрабатывающие станки классифицируются:**

а) стандартные
б) универсальные
в) главные
г) направляющие
д) специальные
е) вспомогательные
ж) общего назначения
з) шаблонные

2. **К строгальным станкам относятся:**

а) круглопильные
б) долбежные
в) фуговальные
г) продольно-фрезерные
д) рейсмусовые
е) фрезерные
ж) токарные
з) четырехсторонние

3. **Для раскроя пиломатериалов применяются станки:**

а) круглопалочные
б) продольные
в) круглопильные
г) маятниковые
д) столярные
е) ленточнопильные

4. **Для строгания применяются станки:**

а) фуговальные
б) фрезерные
в) рейсмусовые
г) шлифовальные
д) отделочные
е) продольно-фрезерные
ж) суппортные
з) автоматические

5. **Можно выбрать фальц на:**

а) рейсмусовом станке
б) круглопильном станке
в) фрезерном станке
г) фуговальном станке
д) сверлильном станке
е) шлифовальном станке

6. **«Строганием в угол» называется:**

а) создание прямого угла между кромкой и торцом
б) создание прямого угла между кромкой и пластью
в) создание прямого угла между пластью и торцом
г) создание острого угла между кромкой и пластью

7. **Можно ли фрезерный станок использовать для плоского строгания?**

а) да б) только кромок в) нет г) только пласти

8. **Можно ли четырехсторонний продольно-фрезерный станок использовать для профильного строгания?**

а) да б) только кромок в) нет г) только пласти

9. **Можно ли на станке ШлПС шлифовать профильные поверхности?**

а) да б) нет в) необходимо дополнительное устройство

10. **Станок для поперечного раскроя пиломатериалов:**

а) торцовочный в) рейсмусовый
б) фрезерный г) фуговальный

11. **Станок для продольного раскроя пиломатериалов:**

а) четырехсторонний **в) круглопильный**
б) долбежный г) токарный

12. **Станок для обработки заготовок на заданный размер по толщине:**

а) заточный **в) рейсмусовый**
б) цепно-долбежный г) шлифовальный

13. **Станок для выравнивания поверхности заготовок по плоскости и в угол (обрабатывают под прямым углом пласть и кромку):**

а) ленточнопильный в) рейсмусовый
б) фуговальный г) сверлильный

14. **Станок, на котором вырабатывают профили у деталей:**

а) круглопильный в) токарный
б) цепно-долбежный **г) фрезерный**

Критерии оценки:

1) выполнено свыше 90 % - оценка «отлично»;
2) выполнено от 70 % до 90 % - оценка «хорошо»;
3) выполнено от 40 % до 70 % - оценка «удовлетворительно»;
4) выполнено менее 40 % - оценка «неудовлетворительно»

Перевод в 5-балльную систему оценки: «14-12» – «5»; «11-9» – «4»; «8-5» - «3».

4. ОЦЕНКА ОСВОЕНИЯ ТЕОРЕТИЧЕСКОГО КУРСА ПРОФЕССИОНАЛЬНОГО МОДУЛЯ

Оценка освоения МДК.03.01 Станочник деревообрабатывающих станков

проводится в форме дифференцированного зачета. Время выполнения – 2 часа.

Вопросы к дифференцированному зачету по МДК 03.01 Станочник деревообрабатывающих станков.

1.Технология выпиливания деталей из древесины мягких пород по разметке на многопильных станках.
2.Проверка ширины полотна ленточной пилы, качество ее подготовки к работе, установка, натяжение.
3.Разметка и выпиливание сложных деталей по шаблону. Установка автоподатчика
4.Изготовление шаблонов различного профиля по технической документации – последовательность работ.
5.Технология работ на продольно-фрезерных, фуговальных, рейсмусовых станках.
6.Основные операции по строганию кромок в щитах на кромкофуговальных станках.
7.Продольное фрезерование на 4-х сторонних станках, составные части оборудования.
8.Технология работ на фрезерных станках - выбор режущего инструмента, установка ограничителей (их необходимость).
9.Наладка фрезерных станков на требуемый размер и режимы обработки.
10.Фрезерование криволинейных деталей сложной конфигурации, последовательность обработки.
11.Фрезерование брусков с выборкой сквозного паза или четверти.
12.Организация рабочего места с применением шаблона и соответствующих измерительных инструментов.
13.Установка на фрезерных станках прижимов, направляющих линеек настройка на размер.
14.Фрезерование брусков с использованием упоров, настройка на фрезерование шипов криволинейных деталей по контуру.
15.Выбор необходимого инструмента для формирования шипов и проушин заданной формы, установка, крепление.
16.Порядок настройки шипорезных станков различных модификаций к работе, переналадка.
17.Возможные дефекты обработки, причины и пути их устранения.
18.Назначение калибров и контрольно-измерительных приборов и их конструкции.
19.Методика подготовки к работе подвижных элементов сверлильных станков, кондукторов, оснастки.
20.Сверление отверстий в узлах, деталях на одно - и многошпиндельных станках, их наладка.
21.Контроль качества по контрольным образцам и рабочим чертежам.
22. Возможные дефекты обработки и пути их устранения на сверлильных станках.
23.Особенности контроля отверстий калибрами и виды брака технологической операции.
24.Виды шлифования брусковых деталей для использования в строительстве, мебельном производстве.
25.Наладка и переналадка шлифовальных станков с ручной и механизированной подачей.
26.Назначение токарных станков, их виды и особенности конструкций.
27.Особенности подготовки черновых заготовок по форме, качеству для точения изделий.
28. Крепление заготовок на токарных станках в центрах, подготовка упорной линейки.
29.Технология изготовления шкантов с гладкой и рифленой поверхностью.
30.Какими приборами определяют величину шероховатости деталей.
31.Определение дефектов шлифования, их причины и пути устранения.
32.Технология шлифования плоских, круглых, криволинейных деталей на станках различных модификаций.
33. Перечислить виды основ шлифовальных материалов, их зернистость и характеристики в зависимости назначения.
34.Вид шлифования без применения шлифовальных материалов и как производится этот процесс (трением).

Оценка освоения МДК.03.01 Станочник деревообрабатывающих станков проводится в форме экзамена. Время выполнения – 3 часа (135 минут).
Место проведения: кабинет мебельного и столярно-строительного производства. Билеты к экзамену.

ГАПОУ СО

"ТЛК им.Н.И.Кузнецова"

Специальность 35.02.03 Технология деревообработки

ЭКЗАМЕНАЦИОННЫЙ БИЛЕТ **№1**

по МДК.03.01 Станочник деревообрабатывающих станков

1. Модели станков, их назначение и устройство.
2. Назначение и устройство Круглопильного (циркулярного) станка.
3. Техническая характеристика Круглопильного (циркулярного).
4. Т.Б. при работе на Круглопильном (циркулярном).

Преподаватель Н.А. Герасимова

ГАПОУ СО

"ТЛК им.Н.И.Кузнецова"

Специальность 35.02.03 Технология деревообработки

ЭКЗАМЕНАЦИОННЫЙ БИЛЕТ № **2**

по МДК.03.01 Станочник деревообрабатывающих станков

1. Определение и классификация процессов резания.
2. Виды резания древесины и древесных материалов.
3. Влияние основных факторов процесса на силу резания и качество обработки.
4. Общие правила Т.Б. на деревообрабатывающих станках.

Преподаватель Н.А. Герасимова

ГАПОУ СО

"ТЛК им.Н.И.Кузнецова"

Специальность 35.02.03 Технология деревообработки

ЭКЗАМЕНАЦИОННЫЙ БИЛЕТ № **3**

по МДК.03.01 Станочник деревообрабатывающих станков

1. Классификация деталей машин, оси, валы и их элементы.
2. Понятие о муфтах, резьбовые соединения, детали крепежных соединений.
3. Неразъемные соединения.
4. Оказание первой медицинской помощи пострадавшему при переломах.

Преподаватель Н.А. Герасимова

ГАПОУ СО

"ТЛК им.Н.И.Кузнецова"

Специальность 35.02.03 Технология деревообработки

ЭКЗАМЕНАЦИОННЫЙ БИЛЕТ № **4**

по МДК.03.01 Станочник деревообрабатывающих станков

1. Рабочее место столяра при обработке древесины вручную.
2. Основное оборудование рабочего места столяра.

3. Ручной столярный инструмент, ударный, пилящий, режущий и т.д.
4. Правила Т.Б. при работе ручным дереворежущим инструментом.

Преподаватель Н.А. Герасимова

ГАПОУ СО

"ТЛК им.Н.И.Кузнецова"

Специальность 35.02.03 Технология деревообработки

ЭКЗАМЕНАЦИОННЫЙ БИЛЕТ № **5**

по МДК.03.01 Станочник деревообрабатывающих станков

1. Пиление рамными пилами, ленточными, круглыми.
2. Виды пил их классификация, назначение, краткие характеристики.
3. Круглые дисковые пилы, плоские, конические их особенности и характеристики.
4. Общие правила Т.Б. при работе на деревообрабатывающих станках.

Преподаватель Н.А. Герасимова

ГАПОУ СО

"ТЛК им.Н.И.Кузнецова"

Специальность 35.02.03 Технология деревообработки

ЭКЗАМЕНАЦИОННЫЙ БИЛЕТ № **6**

по МДК.03.01 Станочник деревообрабатывающих станков

1. Пиление рамными пилами, ленточными, круглыми.
2. Виды пил их классификация, назначение, краткие характеристики.
3. Круглые дисковые пилы, плоские, конические их особенности и характеристики.
4. Общие правила Т.Б. при работе на деревообрабатывающих станках.

Преподаватель Н.А. Герасимова

ГАПОУ СО

"ТЛК им.Н.И.Кузнецова"

Специальность 35.02.03 Технология деревообработки

ЭКЗАМЕНАЦИОННЫЙ БИЛЕТ № **7**

по МДК.03.01 Станочник деревообрабатывающих станков

1. Классификация и назначение специального режущего инструмента.
2. Требования к дереворежущему инструменту, материалы для изготовления инструмента
3. Подготовка к эксплуатации дереворежущих инструментов.
4. Общие правила Т.Б. при работе на деревообрабатывающих станках.

Преподаватель Н.А. Герасимова

ГАПОУ СО

"ТЛК им.Н.И.Кузнецова"

Специальность 35.02.03 Технология деревообработки

ЭКЗАМЕНАЦИОННЫЙ БИЛЕТ № **8**

по МДК.03.01 Станочник деревообрабатывающих станков

1. Подготовка к эксплуатации инструментов. Направление резания древесины.
2. Профили зубьев. Параметры и угол заточки прямолинейных и фасонных ножей.
3. Хранение фрез и сверл, номера шлифовальных шкурок.
4. Общие правила Т.Б. при работе на деревообрабатывающих станках.

Преподаватель Н.А. Герасимова

ГАПОУ СО

"ТЛК им.Н.И.Кузнецова"

Специальность 35.02.03 Технология деревообработки

ЭКЗАМЕНАЦИОННЫЙ БИЛЕТ № **9**

по МДК.03.01 Станочник деревообрабатывающих станков

1. Понятие о точности и шероховатости обработки древесины.

2. Неизбежные погрешности при изготовлении деталей и обработке заготовок из древесины.
3. Виды погрешности, номинальный размер, погрешности размера, предельные размеры.
4. Общие правила Т.Б. при работе на деревообрабатывающих станках.

Преподаватель Н.А. Герасимова

ГАПОУ СО

"ТЛК им.Н.И.Кузнецова"

Специальность 35.02.03 Технология деревообработки

ЭКЗАМЕНАЦИОННЫЙ БИЛЕТ № **10**

по МДК.03.01 Станочник деревообрабатывающих станков

1. Параметры шероховатости поверхности древесины
2. Показатели чистоты обработки поверхности древесины.
3. Факторы влияющие на чистоту обработки.
4. Общие правила Т.Б. при работе на деревообрабатывающих станках.

Преподаватель Н.А. Герасимова

ГАПОУ СО

"ТЛК им.Н.И.Кузнецова"

Специальность 35.02.03 Технология деревообработки

ЭКЗАМЕНАЦИОННЫЙ БИЛЕТ № **11**

по МДК.03.01 Станочник деревообрабатывающих станков

1. Устройство и принцип работы основных деревообрабатывающих станков.
2. Виды и назначения деревообрабатывающего оборудования.
3. Оборудование общего назначения, специализированное оборудование.
4. Правила соблюдения электробезопасности и пожарной безопасности

Преподаватель Н.А. Герасимова

ГАПОУ СО

"ТЛК им.Н.И.Кузнецова"

Специальность 35.02.03 Технология деревообработки

ЭКЗАМЕНАЦИОННЫЙ БИЛЕТ № **12**

по МДК.03.01 Станочник деревообрабатывающих станков

1. Разделение оборудования по степени механизации и автоматизации.
2. Конструктивные элементы деревообрабатывающих станков, устройство.
3. Механизация и автоматизация процессов деревообрабатывающего производства.
4. Оказание первой медицинской помощи пострадавшему при ожогах и обморожениях

Преподаватель Н.А. Герасимова

ГАПОУ СО

"ТЛК им.Н.И.Кузнецова"

Специальность 35.02.03 Технология деревообработки

ЭКЗАМЕНАЦИОННЫЙ БИЛЕТ № **13**

по МДК.03.01 Станочник деревообрабатывающих станков

1. Технические характеристики оборудования общего производства.

2. Правила эксплуатации оборудования.
3. Определение индексаций и элементов деревообрабатывающих станков
4. Общие правила Т.Б. при работе на деревообрабатывающих станках.

Преподаватель Н.А. Герасимова

ГАПОУ СО

"ТЛК им.Н.И.Кузнецова"

Специальность 35.02.03 Технология деревообработки

ЭКЗАМЕНАЦИОННЫЙ БИЛЕТ № **14**

по МДК.03.01 Станочник деревообрабатывающих станков

1. Назначение и устройство Рейсмусового станка.
2. Техническая характеристика Рейсмусового станка.
3. Приемы работы на Рейсмусовом станке.
4. Т.Б. при работе на Рейсмусовом станке.

Преподаватель Н.А. Герасимова

ГАПОУ СО

"ТЛК им.Н.И.Кузнецова"

Специальность 35.02.03 Технология деревообработки

ЭКЗАМЕНАЦИОННЫЙ БИЛЕТ № **15**

по МДК.03.01 Станочник деревообрабатывающих станков

1. Назначение и устройство Четырех стороннего продольно – фрезерного станка.
2. Техническая характеристика Четырех стороннего продольно – фрезерного станка.
3. Приемы работы на Четырех стороннем продольно – фрезерном станке.
4. Т.Б. при работе на Четырех стороннем продольно – фрезерном станке.

Преподаватель Н.А. Герасимова

ГАПОУ СО

"ТЛК им.Н.И.Кузнецова"

Специальность 35.02.03 Технология деревообработки

ЭКЗАМЕНАЦИОННЫЙ БИЛЕТ № **16**

по МДК.03.01 Станочник деревообрабатывающих станков

1. Модели станков, их назначение и устройство.
2. Назначение и устройство Фрезерного станка.
3. Техническая характеристика Фрезерного станка.
4. Т.Б. при работе на Фрезерном станке.

Н.А. Герасимова

Преподаватель

ГАПОУ СО

"ТЛК им.Н.И.Кузнецова"

Специальность 35.02.03 Технология деревообработки

ЭКЗАМЕНАЦИОННЫЙ БИЛЕТ № **17**

по МДК.03.01 Станочник деревообрабатывающих станков

1. Назначение и устройство Шипорезного станка.
2. Техническая характеристика и приемы работы на Шипорезных станках.
3. Виды шиповых соединений.
4. Т.Б. при работе на Шипорезном станке.

Преподаватель Н.А. Герасимова

ГАПОУ СО

"ТЛК им.Н.И.Кузнецова"

Специальность 35.02.03 Технология деревообработки

ЭКЗАМЕНАЦИОННЫЙ БИЛЕТ № **18**

по МДК.03.01 Станочник деревообрабатывающих станков

1. Назначение и устройство Сверлильно – пазовального станка.
2. Техническая характеристика, приемы работы на Сверлильно – пазовальном. станке.
3. Виды сверл их предназначение: спиральное, перовое, форстнера, коронки.
4. Т.Б. при работе на Сверлильно – пазовальном станке

Преподаватель Н.А. Герасимова

ГАПОУ СО

"ТЛК им.Н.И.Кузнецова"

Специальность 35.02.03 Технология деревообработки

ЭКЗАМЕНАЦИОННЫЙ БИЛЕТ № **19**

по МДК.03.01 Станочник деревообрабатывающих станков

1. Назначение и устройство Шлифовального станка.
2. Техническая характеристика, приемы работы на Шлифовальном станке.
3. Виды шлифовальной шкурки и применение в виде листов, лент, дисков и т.д.
4. Т.Б. при работе на шлифовальном станке.

Преподаватель Н.А. Герасимова

ГАПОУ СО

"ТЛК им.Н.И.Кузнецова"

Специальность 35.02.03 Технология деревообработки

ЭКЗАМЕНАЦИОННЫЙ БИЛЕТ № **20**

по МДК.03.01 Станочник деревообрабатывающих станков

1. Приспособления и контрольно - измерительные инструменты.
2. Назначение и виды вспомогательных механизмов деревообрабатывающих станков.
3. Собственно базирующие элементы столы, направляющие линейки, упоры и др.
4. Оказание первой медицинской помощи пострадавшему при обморожении.

Преподаватель Н.А. Герасимова

ГАПОУ СО

"ТЛК им.Н.И.Кузнецова"

Специальность 35.02.03 Технология деревообработки

ЭКЗАМЕНАЦИОННЫЙ БИЛЕТ № **21**

по МДК.03.01 Станочник деревообрабатывающих станков

1. Простейшие измерительные инструменты линейки, угольники, штангенциркуль и др.
2. Классификация контрольно измерительного инструмента.
3. Устройство простых контрольно - измерительных приборов их применение.
4. Оказание первой медицинской помощи пострадавшему при резаных ранах.

Преподаватель Н.А. Герасимова

ГАПОУ СО

"ТЛК им.Н.И.Кузнецова"

Специальность 35.02.03 Технология деревообработки

ЭКЗАМЕНАЦИОННЫЙ БИЛЕТ № **22**

по МДК.03.01 Станочник деревообрабатывающих станков

1. Особенности обработки заготовок и деталей из древесины на ДОС.

2. Организация рабочего места и безопасность труда при обработке древесины на ДОС.
3. Экономия материальных ресурсов, понятие о технологическом процессе.
4. Оказание первой медицинской помощи пострадавшему при поражении электротоком.

Преподаватель Н.А. Герасимова

ГАПОУ СО

"ТЛК им.Н.И.Кузнецова"

Специальность 35.02.03 Технология деревообработки

ЭКЗАМЕНАЦИОННЫЙ БИЛЕТ № **23**

по МДК.03.01 Станочник деревообрабатывающих станков

1. Техническое обслуживание и ремонт деревообрабатывающего оборудования.
2. Виды ремонтов: плановый, неплановый, текущий, капитальный ремонт.
3. Периодичность, продолжительн. и трудоемкость ремонтов. Способы устранения дефектов.
4. Безопасность труда при техническом обслуживании и ремонте деревообрабат. станков.

Преподаватель Н.А. Герасимова

ГАПОУ СО

"ТЛК им.Н.И.Кузнецова"

Специальность 35.02.03 Технология деревообработки

ЭКЗАМЕНАЦИОННЫЙ БИЛЕТ № **24**

по МДК.03.01 Станочник деревообрабатывающих станков

1. Уход за работающими станками, наблюдение за их исправным состоянием.
2. Устранение неисправности, мелких дефектов, чистка и смазка обслуживаемых станков.
3. Содержание работ, выполняемых при проведении технического обслуживания.
4. Безопасность труда при техническом обслуживании и ремонте деревообрабат. станков.

Преподаватель Н.А. Герасимова

ГАПОУ СО

"ТЛК им.Н.И.Кузнецова"

Специальность 35.02.03 Технология деревообработки

ЭКЗАМЕНАЦИОННЫЙ БИЛЕТ № **25**

по МДК.03.01 Станочник деревообрабатывающих станков

1. Назначение и устройство Шлифовального станка.
2. Техническая характеристика, приемы работы на Шлифовальном станке.
3. Виды шлифовальной шкурки и применение в виде листов, лент, дисков и т.д.
4. Т.Б. при работе на шлифовальном станке.

Преподаватель Н.А. Герасимова

ГАПОУ СО

"ТЛК им.Н.И.Кузнецова"

Специальность 35.02.03 Технология деревообработки

ЭКЗАМЕНАЦИОННЫЙ БИЛЕТ № **26**

по МДК.03.01 Станочник деревообрабатывающих станков

1. Назначение и устройство Токарного станка.
2. Техническая характеристика Токарного станка.

3. Приемы работы на Токарном станке.
4. Т.Б. при работе на Токарном станке.

Преподаватель Н.А. Герасимова

5. ОЦЕНОЧНЫЕ МАТЕРИАЛЫ ДЛЯ ЭКЗАМЕНА (КВАЛИФИКАЦИОННОГО)

Общие положения

Экзамен (квалификационный) предназначен для контроля и оценки результатов освоения профессионального модуля ПМ.03 Выполнение работ по одной или нескольким профессиям рабочих, должностям служащих «Станочник деревообрабатывающих станков» специальности СПО Технология деревообработки, код специальности 35.02.03.

Формой аттестации по профессиональному модулю является экзамен (квалификационный), проводимый очно. Итогом экзамена является однозначное решение: «вид профессиональной деятельности освоен / не освоен».

ПАСПОРТ

Назначение:

КОС предназначен для контроля и оценки результатов освоения профессионального модуля **Разработка и ведение технологических процессов деревообрабатывающих производств** специальности СПО Технология деревообработки, код специальности 35.02.03.

Место проведения экзамена: кабинет разработки и ведения технологических процессов деревообрабатывающих производств.

Профессиональные компетенции:

ПК 3.1. Организовывать ведение технологического процесса изготовления продукции деревообработки.

ПК 3.2. Проводить контроль соответствия качества продукции деревообрабатывающего производства требованиям технической документации.

Общие компетенции:

ОК 1. Понимать сущность и социальную значимость своей будущей профессии, проявлять к ней устойчивый интерес.

ОК 2. Организовывать собственную деятельность, выбирать типовые методы и способы выполнения профессиональных задач, оценивать их эффективность и качество.

ОК 3. Принимать решения в стандартных и нестандартных ситуациях и нести за них ответственность.

ОК 4. Осуществлять поиск и использование информации, необходимой для эффективного выполнения профессиональных задач, профессионального и личностного развития.

ОК 5. Использовать информационно-коммуникационные технологии в профессиональной деятельности.

ОК 6. Работать в коллективе и в команде, эффективно общаться с коллегами, руководством, потребителями.

ОК 7. Брать на себя ответственность за работу членов команды (подчиненных), за результат выполнения заданий.

ОК 8. Самостоятельно определять задачи профессионального и личностного развития, заниматься самообразованием, осознанно планировать повышение квалификации.

ОК 9. Ориентироваться в условиях частой смены технологий в профессиональной деятельности.

ЗАДАНИЕ ДЛЯ ЭКЗАМЕНУЮЩЕГОСЯ
Вариант №

Получите индивидуальное задание. Внимательно прочитайте его.

Используйте учебно-методическую литературу, справочный материал, имеющийся на специальном столе.

Время выполнения кейс-заданий – 3 часа (135 минут).
Место проведения: кабинет разработки и ведения технологических процессов деревообрабатывающих производств.

Задания

1. разработать эскиз
2. просчитать размеры
3. подобрать перечень инструментов и оборудования
4. описать технологический процесс изготовления
5. составить карту технологического процесса по всем этапам изготовления продукции
6. аргументировать выбор материала и фурнитуры
7. рассчитать нормы расхода клея и отделочных материалов
8. выполнить чертеж изделия

ПАКЕТ ЭКЗАМЕНАТОРА

УСЛОВИЯ ВЫПОЛНЕНИЯ

Экзамен проводится одновременно для всей учебной группы. Обучающиеся выполняют индивидуальные задания в присутствии членов экзаменационной комиссии. Ответы предоставляются письменно. Проверка происходит в присутствии обучающихся, затем они в устной форме обосновывают принятое решение по условиям задания. Задания предусматривают проверку освоения нескольких компетенций (ПК.1.1 - ПК.1.5).

Количество вариантов заданий для экзаменующихся – 10.

Количество вариантов задания для экзаменующегося – индивидуальное.

Время выполнения задания - 2 академических часа.

КРИТЕРИИ ОЦЕНКИ

Выполнение задания:

- обращение в ходе задания к информационным источникам;
- рациональное распределение времени на выполнение задания (обязательно наличие следующих этапов выполнения задания: ознакомление с заданием и планирование работы; подготовка продукта; рефлексия выполнения задания и коррекция подготовленного продукта перед сдачей);
- аргументированность выводов и обобщений.

Подготовленный продукт/осуществленный процесс:

Описание эталона качества:

Коды проверяемых компетенций	Показатели оценки результата	Оценка (да / нет)

ПК 3.1 Организовывать ведение технологического процесса изготовления продукции деревообработки.	Правильная организация ведение технологическогопроцесса изготовления продукции деревообработки	
ПК 3.2. Проводить контроль соответствия качества продукции деревообрабатывающего производства требованиям технической документации.	Контроль соответствия качества продукции деревообрабатывающего производства требованиямтехнической документации	

Требования к портфолио

Цель Портфолио студента: отслеживание и оценивание формирования общих и профессиональных компетенций, динамики индивидуального развития и личностного роста, поддержка образовательной и профессиональной активности студента и самостоятельности.

Тип портфолио - смешанный.

Перечень документов, входящих в портфолио:

1 часть: Перечень индивидуальных достижений в табличной форме, состоящий из 9 разделов;

– Титульный лист

1 раздел: Личные данные

2 раздел: Результаты мониторинга успеваемости

3 раздел: Результаты мониторинга посещаемости

4 раздел: Участие в конкурсах профессионального мастерства, выставках-ярмарках в олимпиадах, научно-практических конференциях, исследовательских проектах, проектной деятельности и др.:

5 раздел: Эффективность и качество выполненной самостоятельной работы

6 раздел: Участие в спортивных, патриотических мероприятиях различного уровня*

7 раздел: Участие в общественной деятельности

8 раздел: Получение дополнительного профессионального образования через ресурсный центр *

2 часть: Приложение (комплект документов, подтверждающих индивидуальные достижения).

<u>Приложение 1 (комплект официальных документов, подтверждающих индивидуальные достижения)</u>

- Аттестационные листы по практике (учебной, производственной)
- Характеристики с практики
- Сертификаты*, грамоты*, дипломы и т.п.

<u>Приложение 2 (комплект не официальных документов, подтверждающих индивидуальные достижения)</u>

- Эссе (размышление о моей будущей профессии)
- Самостоятельные работы студентов

– Фотогалерея* и т.п.

*) отсутствие отмеченных документов не является причиной снижения оценки по модулю.

Требования к оформлению портфолио:

– наличие всех разделов, аккуратность, эстетичность и самостоятельность оформления портфолио;
– достоверность сведений портфолио;
– соответствие стиля оформления содержанию портфолио;
– логичность и лаконичность письменных пояснений, завершенность

Разработчик:
ГАПОУ СО « ТЛК им. Н.И.Кузнецова» _____ Герасимова Н.А.
преподаватель

Эксперты от работодателя:
ИП Ракульцев А.В. _____ А.В.Ракульцев
М.П.

Государственное автономное профессиональное образовательное учреждение Свердловской области
«Талицкий лесотехнический колледж им. Н.И. Кузнецова»

Оценочный лист

по **ПМ.03. Выполнение работ по одной или нескольким профессиям, должностям служащих «Станочник деревообрабатывающих станков»**

Форма аттестации: **Экзамен (квалификационный) по профессиональному модулю**

Образовательная программа **35.02.03 Технология деревообработки**

Дата:

Шкала оценки: 0- признак не проявляется 1- признак проявляется частично 2- признак проявляется в полной мере

Перевод в 5-балльную систему оценки: «28-32» – «5»; «24-27» – «4»; «18-23» - «3».

Освоенные ПК	**Показатель оценки результата**	Фамилия, И.О.студента																							
			.									.													
- знание ПК 3.1 Организовывать ведение технологического процесса изготовления продукции деревообработки. ОК 2. Организовывать собственную деятельность, выбирать типовые методы и способы выполнения профессиональных задач, оценивать их эффективность и качество ОК 5. Использовать информационно-коммуникационные технологии в профессиональной деятельности. ОК 6. Работать в коллективе и команде, обеспечивать ее сплочение, эффективно общаться с коллегами, руководством, потребителями;	- знание назначение станочных приспособлений;																								
	- знание основные принципы наладки оборудования, приспособлений режущего инструмента;																								
	- знание признаков соответствия рабочего места требованиям, определяющим эффективное использование оборудования;																								
	- уметь поддерживать ритмичную работу технологического оборудования в соответствии с требованиями правил																								

	эксплуатации;																							
	-уметь выполнять необходимые расчеты по определению оптимальных технологических режимов работы оборудования;																							
	- уметь осуществлять контроль соблюдения технологической дисциплины по стадиям технологического процесса;																							
	-уметь рассчитывать силу и мощность резания древесины, скорости резания и подачи; выбирать способы обработки поверхностей и назначать технологические базы;																							
	- уметь рассчитывать нормы времени и анализировать эффективность использования рабочего времени; оценивать качество и надежность изделий;																							
ПК.3.2. Проводить контроль соответствия качества продукции деревообрабатывающего производства требованиям технической документации. ОК 4. Осуществлять поиск и использование информации необходимой для эффективного выполнения профессиональных задач, профессионального и личностного развития. ОК 5. Использовать информационно-	- знание видов брака и способы его предупреждения;																							
	- знание показателей качества деталей, продукции;																							
	- знание методов контроля качества продукции;																							
	- знание основных положения систем менеджмента качества и требования к ним;																							
	- умение осуществлять																							

коммуникационные технологии в профессиональной деятельности. ОК 6 Работать в коллективе и команде, обеспечивать ее сплочение, эффективно общаться с коллегами, руководством, потребителями;	поиск и применять федеральные законы и подзаконные акты, регулирующие предпринимательскую деятельность;																								
	- умение обеспечивать эффективное использование финансов организации;																								
	- умение создавать условия соблюдения норм охраны труда, техники безопасности и пожарной безопасности;																								
	- умение проводить анализ травмоопасных и вредных факторов в сфере профессиональной деятельности;																								
Количественная оценка																									
ВПД освоен / не освоен																									

Баллы	отметка	Уровень
48-43	5	Оптимальный
42-32	4	Достаточный
31-21	3	Критический
Менее 21	2	Недостаточный

Председатель экзамена (квалификационного) _____/_А.В.Ракульцев /
Члены экзамена (квалификационного) _____/ С.И.Орлов /
_____/Н.А.Герасимова/